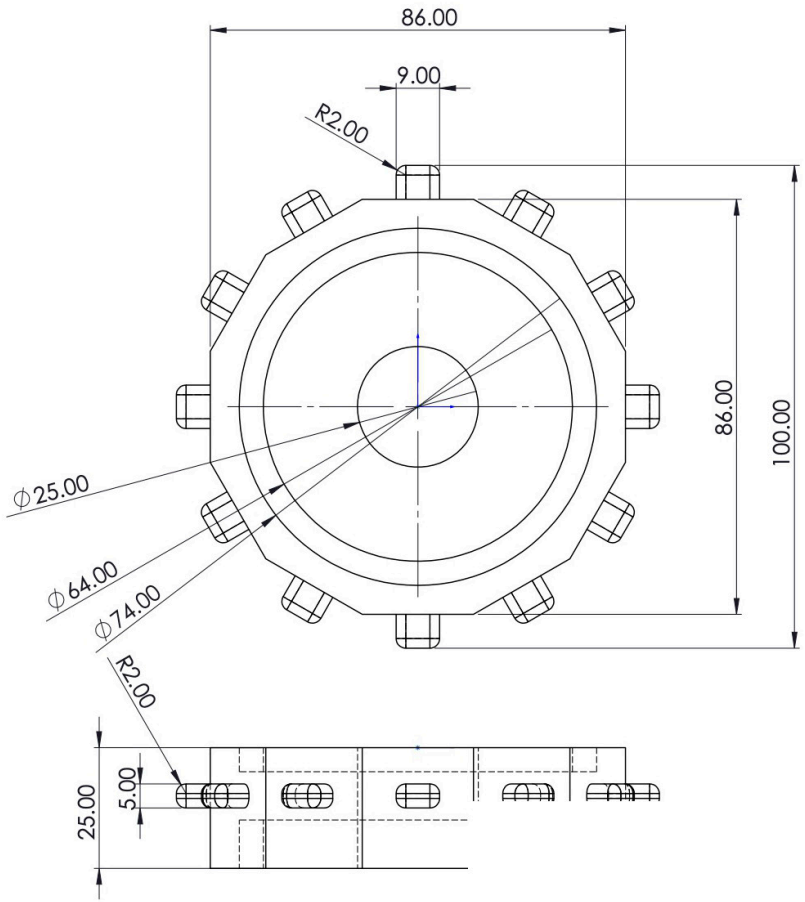
86.00
9.00
R2.00
86.00
100.00
⌀25.00
⌀64.00
⌀74.00
R2.00
25.00
5.00

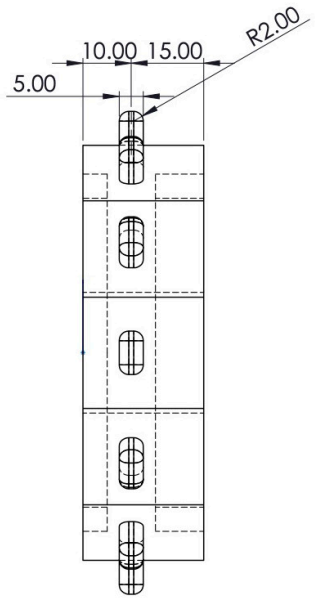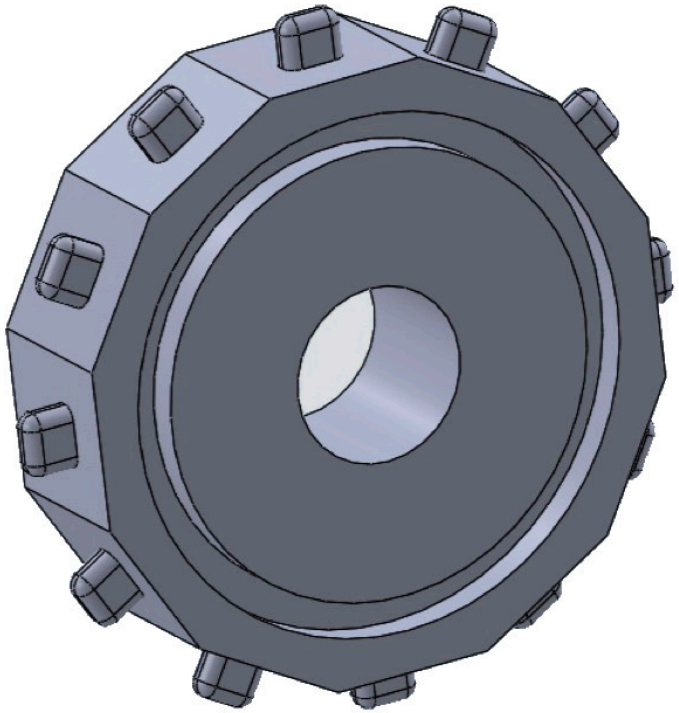
10.00
15.00
R2.00
5.00